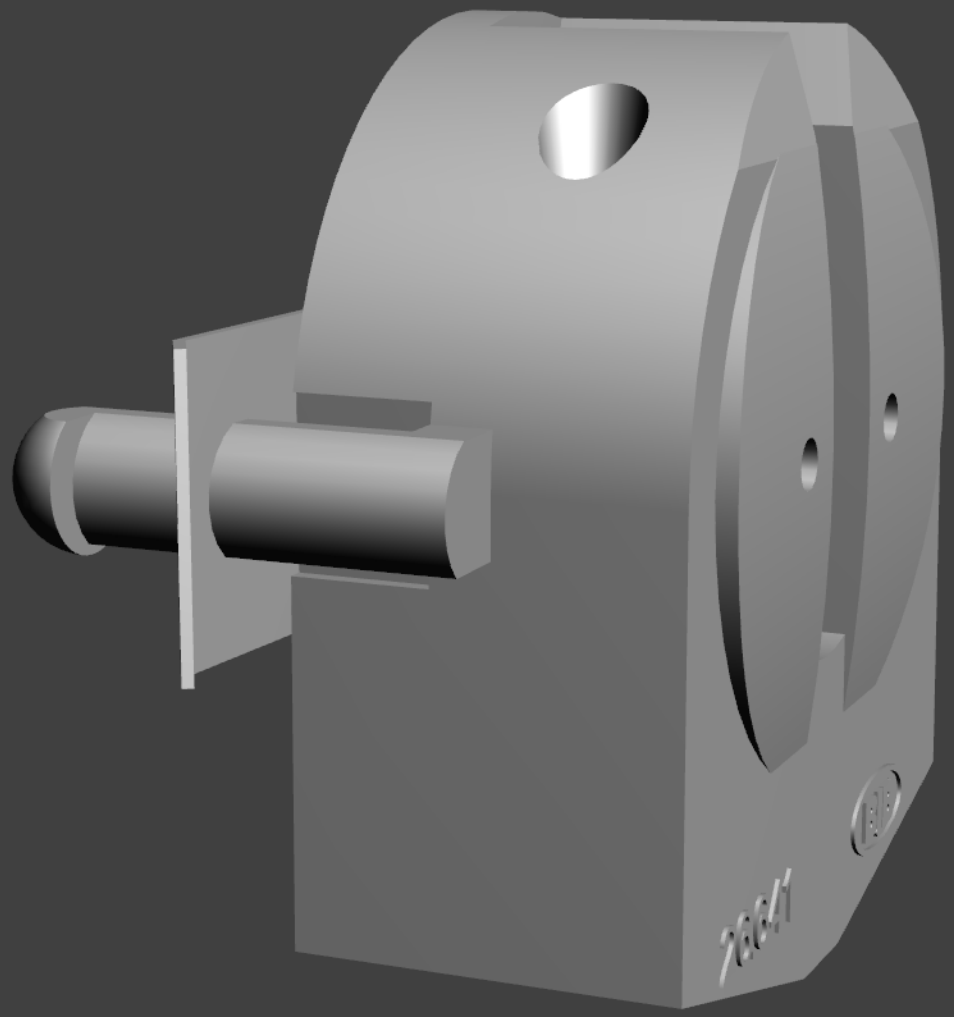
7664/1