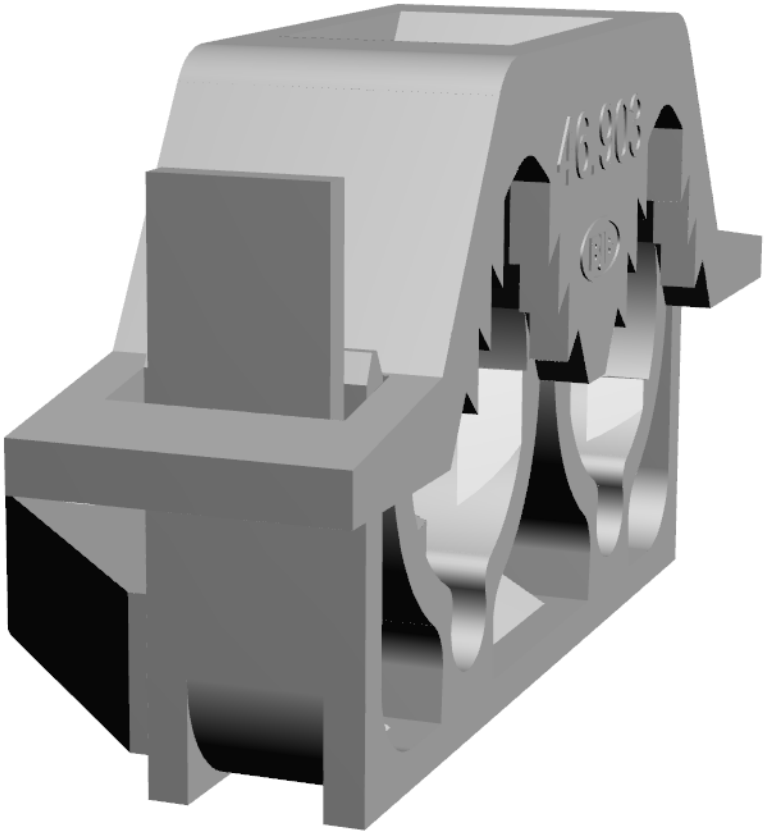
46.903