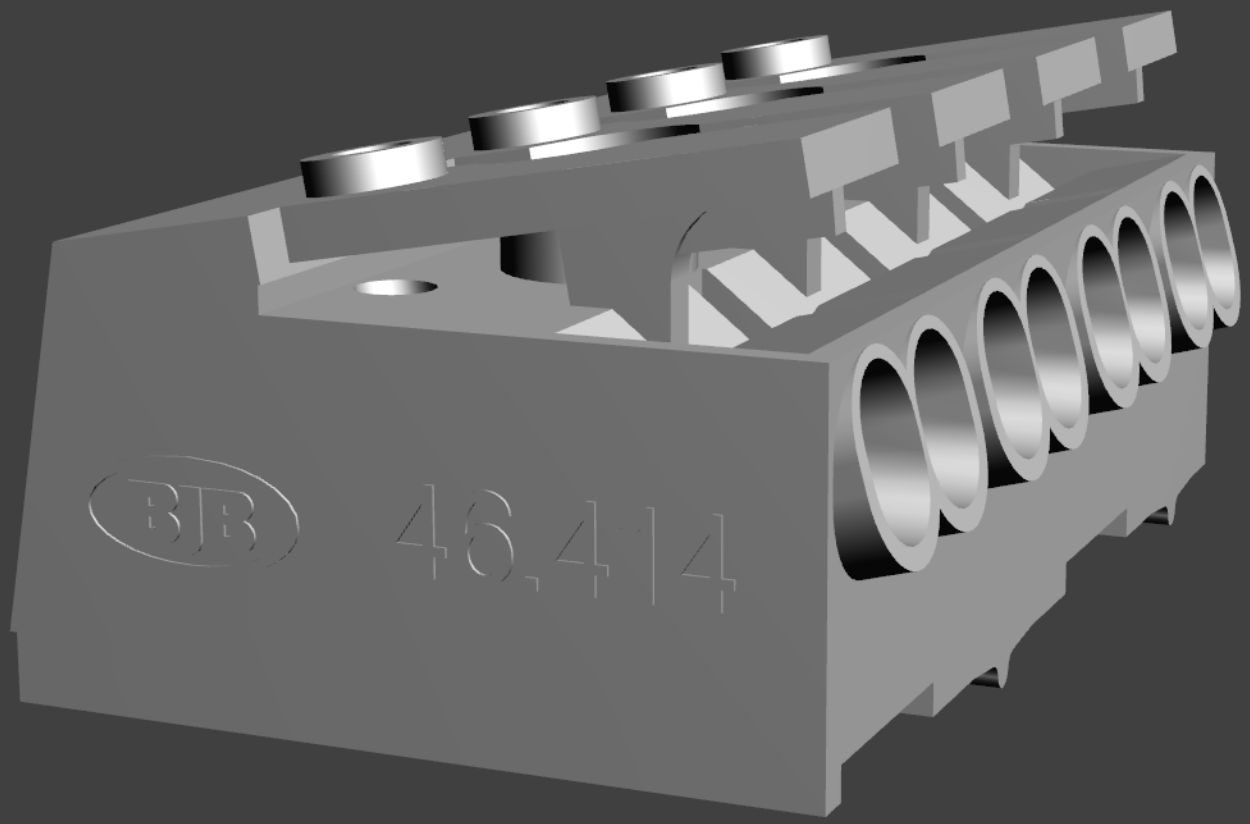
BB
46.414