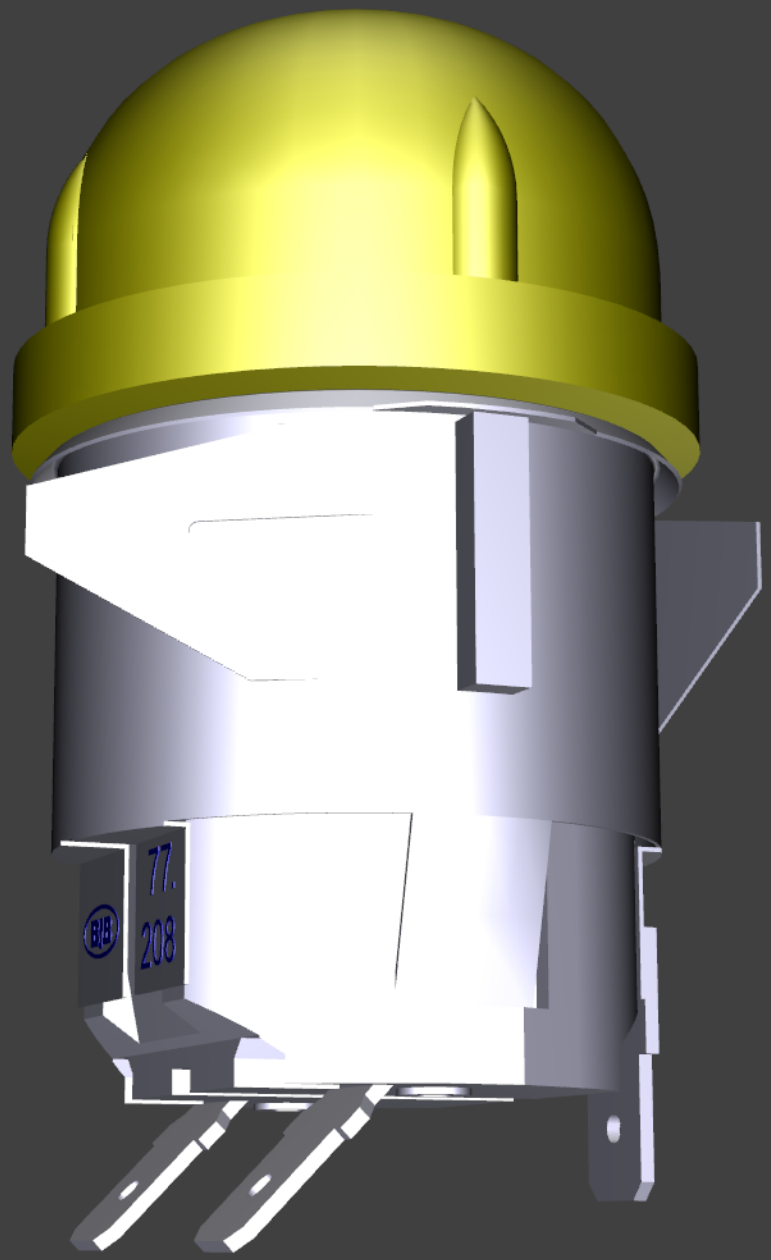
77.
208